K1555

# 5-tengelyes befogó KIPPflexX sima szorítópofák

## Termékleírás / Termékillusztrációk

KIPPflexX 5 tengelyes befogók szorítóerő diagramja

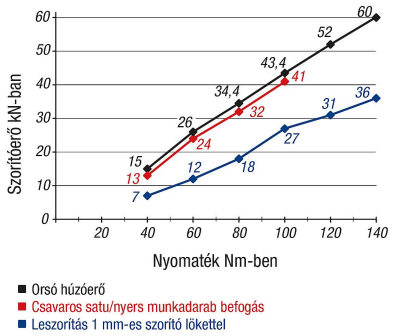


- Orsó húzóerő
- Csavaros satu/nyers munkadarab befogás
- Leszorítás 1 mm-es szorító lökettel

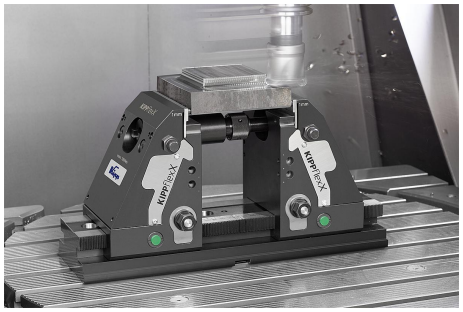

## Leírás

**Termékleírás:**
Az 5-tengelyes KIPPflexX befogót a kiváló stabilitás, rugalmasság és felhasználóbarát használat jellemzi. Az 5-tengelyes KIPPflexX befogó mind oldalszorítóként, mind nyers munkadarab beszorítóként is használható. A leszorító funkció alkalmazásakor a munkadarab ± 0,01 mm ismétlési pontossággal rögzíthető. A munkadarab 180 mm-es befogási magassága nagyon jó hozzáférést tesz lehetővé a megmunkálás közben. A befogási szélesség a forgatókarral előre beállítható, ezáltal csökkenthető a felszerelési idő. Továbbá a zárt geometriának, és ebből adódóan a szennyeződésekkel szembeni alacsonyabb érzékenységnek köszönhetően a karbantartási és javítási idő is minimálisra csökken.

**Anyag:**
Acél.

**Kivitel:**
Edzett alaplemez és munkadarab támasz.

**További információk:**
A termékkel kapcsolatos további információk a kezelési útmutatóban találhatók.

**Működési mód:**
Gyors beállítás forgatókarral 60 mm-ig.

**Előnyök:**
Használható középpontosító befogóként leszorító funkcióval vagy csavaros satuval.
Egyszerűen és fokozatmentesen beállítható befogási szélesség forgatókarral.
Optimális befogási magasság 5-tengelyes megmunkáláshoz.
Sokoldalú csatlakozási lehetőség a gépasztalhoz.

**Egyedi igényre:**
különféle pótalkatrészek, nagyobb befogási szélességek.

**Szállítási terjedelem:**
5-tengelyes KIPPflexX befogó, sima szorítópofákkal, menetes orsóval, 3 adaptertengellyel (60, 120, 180), forgatókarral, szemescsavarral a szállításhoz és a használati útmutatóval.

**Tartozékok:**
K1557.1251 szorítópofák csapokkal
K0975.1252 szorítópofák megmunkálási ráhagyással
K0974 támasztólécek
K0990 hosszabbító tengelyek
K0989.12535 kör keresztmetszetű befogó készlet
K0993.150 ütköző készlet
K1008 szorítókarom készlet
K0815.12065 illesztőcsavarok
K0869.12X60 hengeresfejű csavarok
K1489.01 nyomatékkulcs
K0967 szorítócsapok
K0954.14x20 horonycsapok

**Szorítóerő:**
52 kN

© HEINRICH KIPP WERK GmbH & Co. KG

K1555

# 5-tengelyes befogó KIPPflexX sima szorítópofák

## Termékleírás / Termékillusztrációk

**Alkalmazás:**
Alkalmas T-hornyos asztalokhoz, raszterfuratos és nullpont befogórendszerekhez.

**Tűrések:**
>5 mm befogási mélység esetén az ismétlési pontosság a leszorító funkció használata mellett ±0,01.

## Rajzok

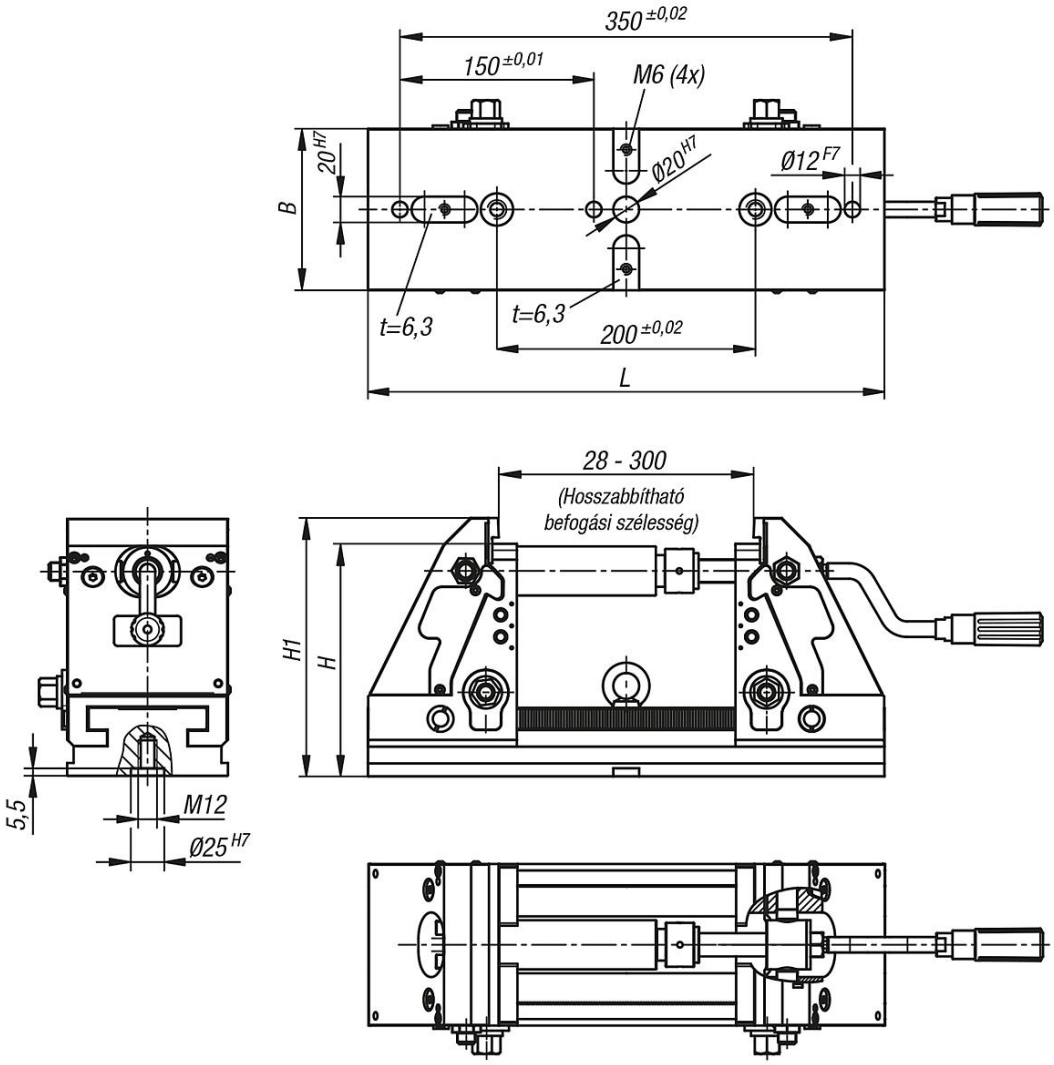


## Termékáttekintés

### 5-tengelyes befogó KIPPflexX sima szorítópofák

| Rendelési szám | B | H | H1 | L | Húzóerő max., kN |
|---|---|---|---|---|---|
| **K1555.124001251800** | 125 | 180 | 200 | 400 | 52 |

© HEINRICH KIPP WERK GmbH & Co. KG

K1555

# 5-tengelyes befogó KIPPflexX sima szorítópofák

## Termékáttekintés

© HEINRICH KIPP WERK GmbH & Co. KG